evropský sociální fond v ČR

EVROPSKÁ UNIE

MINISTERSTVO ŠKOLSTVÍ, MLÁDEŽE A TĚLOVÝCHOVY

OP Vzdělávání pro konkurenceschopnost

INVESTICE DO ROZVOJE VZDĚLÁVÁNÍ

ZOBRAZOVÁNÍ A KÓTOVÁNÍ STROJNÍCH SOUČÁSTÍ (VZORY)

evropský sociální fond v ČR
EVROPSKÁ UNIE
MINISTERSTVO ŠKOLSTVÍ, MLÁDEŽE A TĚLOVÝCHOVY
OP Vzdělávání pro konkurenceschopnost
INVESTICE DO ROZVOJE VZDĚLÁVÁNÍ

VÝKRESY SVARKŮ

TATO RUČNÍ KLIKA JE SVAŘENA ZE 3 DÍLŮ. Z HLEDISKA TECHNICKÉHO KRESLENÍ SE JEDNÁ V PODSTATĚ O VÝKRES SESTAVENÍ, DOPLNĚNÝ ÚDAJI PRO SVAŘOVÁNÍ A PŘÍPADNÉ NÁSLEDNÉ OBRÁBĚNÍ.

VÝKRES SESTAVENÍ MUSÍ BÝT DOPLNĚN O VÝKRESY JEDNOTLIVÝCH DÍLŮ SVARKU.

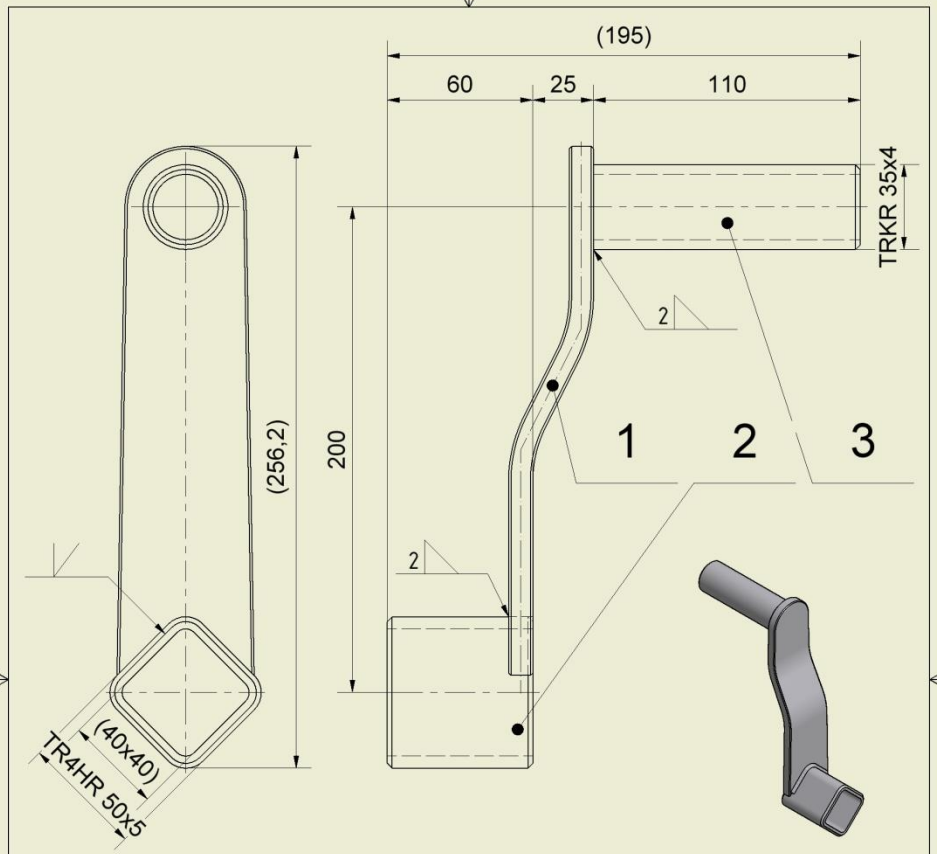

POZ	NÁZEV (POPIS)	NORMA-ROZMĚR/SOUBOR	HMOT.V KG	KS
5	komaxit RAL 7250			1
4	svařování	materiál EB 121	0,05	1
3	trubka	\klika_svarovana\trubka	0,34	1
2	náboj	\klika_svarovana\naboj	0,39	1
1	rameno	\klika_svarovana\rameno	0,84	1

Kusovník

Kreslil:	Třída (společnost):	Datum:	Hlavní měřítko:	Celková hmotnost:
GAR	sps_vitkovice	1.3.2007	1:2	1,6 kg

Střední průmyslová škola

1919

Ostrava - Vítkovice

Poz: Název a umístění nadřazené sestavy v síti SPŠ:

Netolerované rozměry dle ISO 2768 - m
Veškeré drsnosti typu Ra

Název: klika_svarovana_sestava.idw

Umístění v síti SPŠ: Listů: 1 List: 1
D:\grant\rucni_klika\klika_svarovana\klika_svarovana_sestava.idw

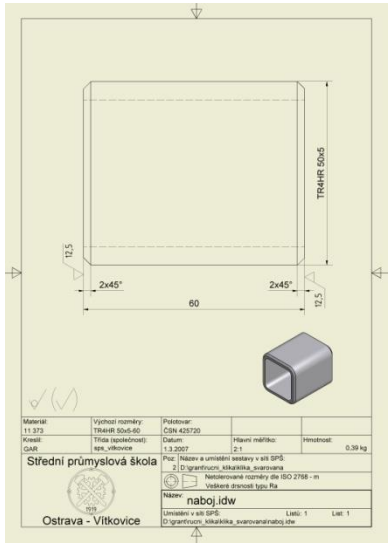

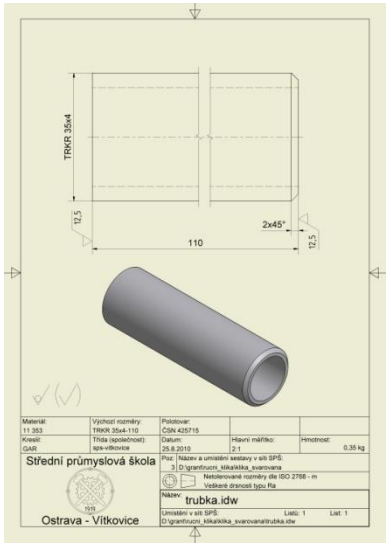

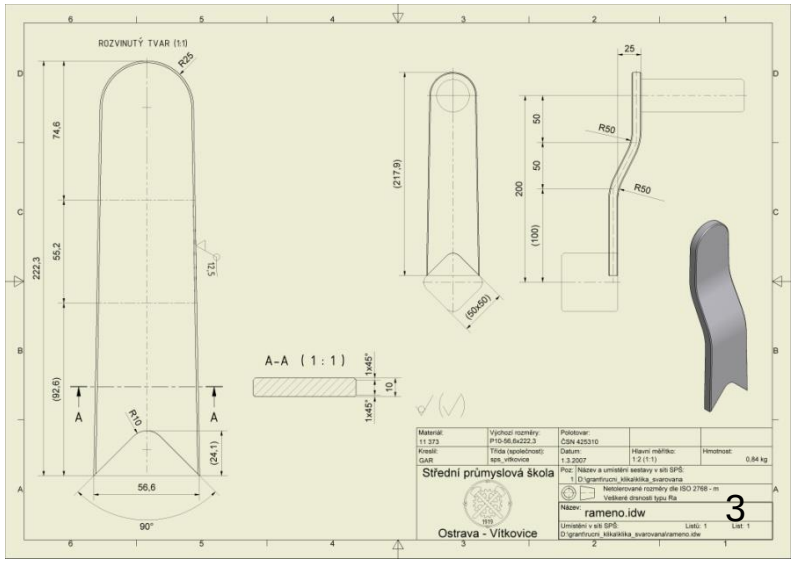

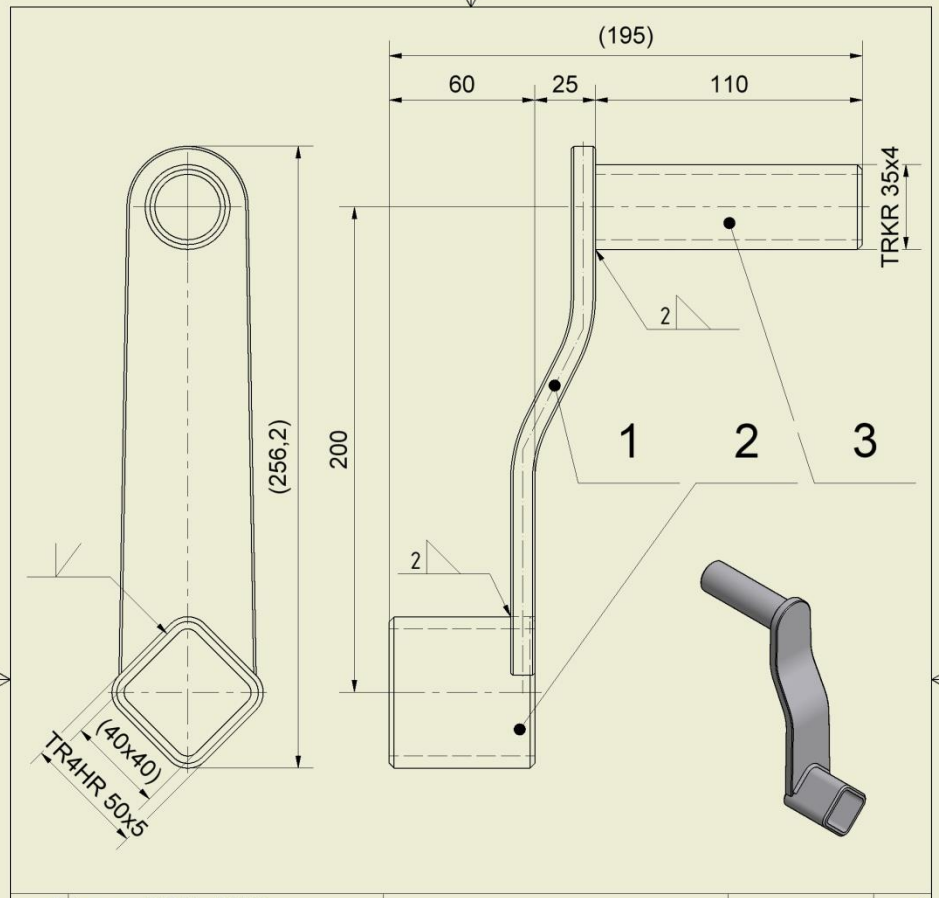

POZ	NÁZEV (POPIS)	NORMA-ROZMĚR/SOUBOR	HMOT.V KG	KS
5	komaxit RAL 7250			1
4	svařování	materiál EB 121	0,05	1
3	trubka	\klika_svarovana\trubka	0,34	1
2	náboj	\klika_svarovana\naboj	0,39	1
1	rameno	\klika_svarovana\rameno	0,84	1

Kusovník

Kreslil:	Třída (společnost):	Datum:	Hlavní měřítko:	Celková hmotnost:
GAR	sps_vitkovice	1.3.2007	1:2	1,6 kg

Střední průmyslová škola

1919

Ostrava - Vítkovice

Poz: Název a umístění nadřazené sestavy v síti SPŠ:

Netolerované rozměry dle ISO 2768 - m
Veškeré drsnosti typu Ra

Název: klika_svarovana_sestava.idw

Umístění v síti SPŠ: Listů: 1 List: 1
D:\grant\rucni_klika\klika_svarovana\klika_svarovana_sestava.idw

VÝKRES SVARKU PRO SVAŘOVÁNÍ A OBRÁBĚNÍ OBSAHUJE:

- Zobrazení a kótování po úplném dokončení (obrobení).
- Strukturu povrchu, pokud se povrch upravuje (obrábí) po svařování.
- Čísla položek (pozic) jednotlivých dílů.
- Údaje pro svařování.
- Seznam položek (kusovník).
- Vyplněné popisové pole.
- Doplňkové údaje nad popisovým polem.

V SÉRIOVÉ VÝROBĚ
A U SLOŽITĚJŠÍCH SVARKŮ
SE ČASTO KRESLÍ ZVLÁŠŤ
VÝKRES SVARKU PRO SVAŘOVÁNÍ
A VÝKRES SVARKU PRO OBRÁBĚNÍ.

ÚDAJE PRO VÝROBU JEDNOTLIVÝCH DÍLCŮ JSOU UVEDENY NA JEJICH VÝKRESECH.

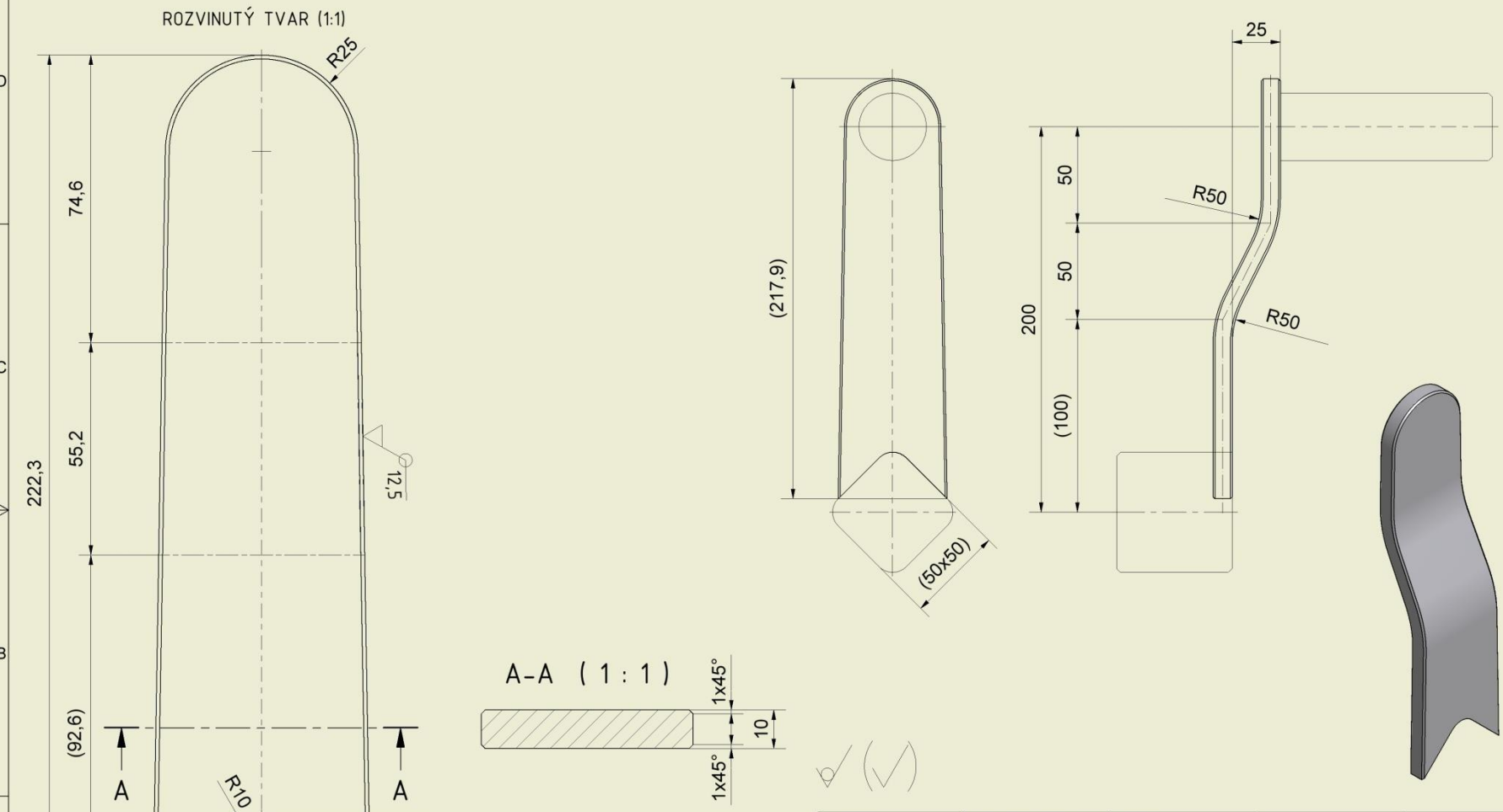

Materiál: 11 373	Výchozí rozměry: P10-56,6x222,3	Polotovar: ČSN 425310		
Kreslil: GAR	Třída (společnost): sps_vitkovice	Datum: 1.3.2007	Hlavní měřítko: 1:2 (1:1)	Hmotnost: 0,84 kg

Střední průmyslová škola

Ostrava - Vítkovice

Poz: 1 | Název a umístění sestavy v síti SPŠ: D:\grant\rucni_klika\klika_svarovana

Netolerované rozměry dle ISO 2768 - m

Veškeré drsnosti typu Ra

Název: rameno.idw

Umístění v síti SPŠ: D:\grant\rucni_klika\klika_svarovana\rameno.idw | Listů: 1 | List: 1

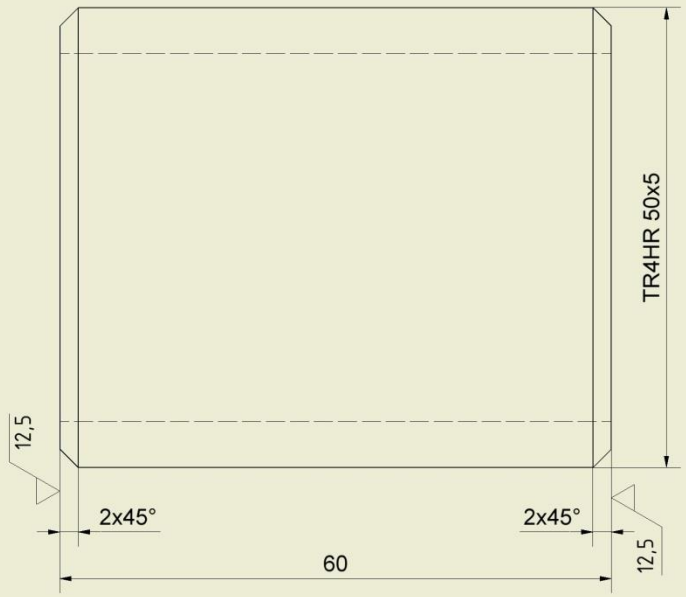

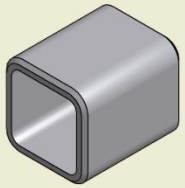

Materiál: 11 373	Výchozí rozměry: TR4HR 50x5-60	Polotovar: ČSN 425720		
Kreslil: GAR	Třída (společnost): sps_vitkovice	Datum: 1.3.2007	Hlavní měřítko: 2:1	Hmotnost: 0,39 kg

Střední průmyslová škola

Ostrava - Vítkovice

Poz: 2 | Název a umístění sestavy v síti SPŠ: D:\grant\rucni_klika\klika_svarovana

Netolerované rozměry dle ISO 2768 - m
Veškeré drsnosti typu Ra

Název: naboj.idw

Umístění v síti SPŠ: D:\grant\rucni_klika\klika_svarovana\naboj.idw Listů: 1 List: 1

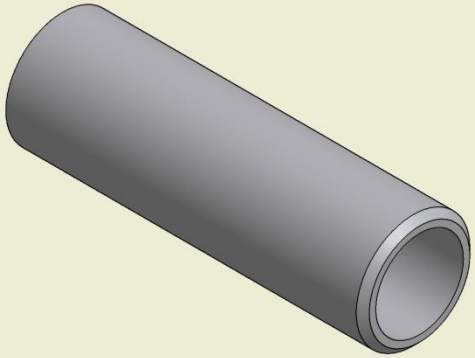

Materiál: 11 353	Výchozí rozměry: TRKR 35x4-110	Polotovar: ČSN 425715		
Kreslil: GAR	Třída (společnost): sps-vitkovice	Datum: 25.8.2010	Hlavní měřítko: 2:1	Hmotnost: 0,35 kg

Střední průmyslová škola

Ostrava - Vítkovice

Poz: 3 | Název a umístění sestavy v síti SPŠ: D:\grant\rucni_klika\klika_svarovana

Netolerované rozměry dle ISO 2768 - m
Veškeré drsnosti typu Ra

Název: trubka.idw

Umístění v síti SPŠ: D:\grant\rucni_klika\klika_svarovana\trubka.idw Listů: 1 List: 1

V KUSOVÉ VÝROBĚ A U JEDNODUCHÝCH SVARKŮ SE VELMI ČASTO POUŽÍVÁ JEDINÝ VÝKRES, TZV. SVAŘOVACÍ SESTAVENÍ, KTERÉ OBSAHUJE VEŠKERÉ POTŘEBNÉ ÚDAJE.

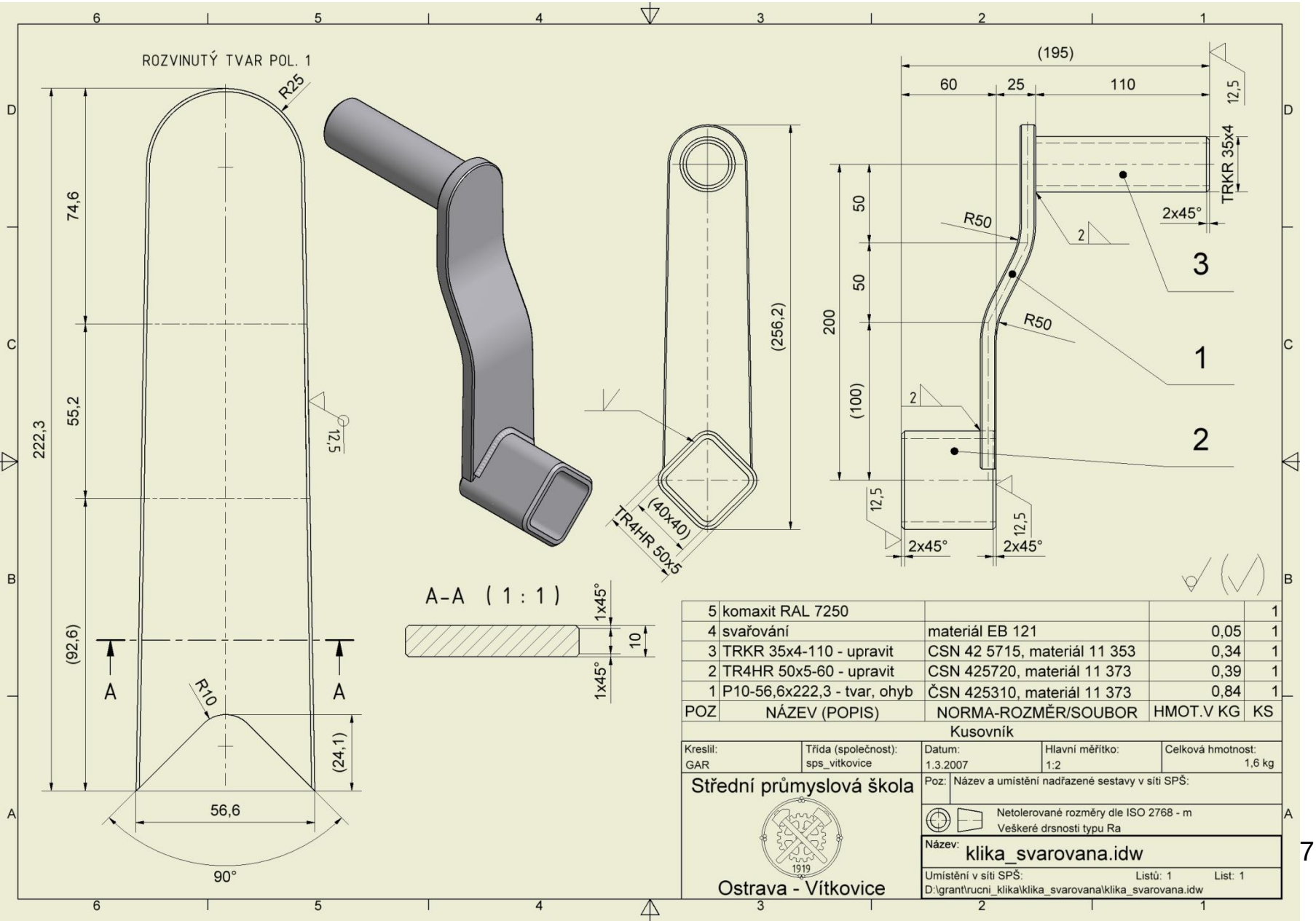

evropský sociální fond v ČR
EVROPSKÁ UNIE
MINISTERSTVO ŠKOLSTVÍ, MLÁDEŽE A TĚLOVÝCHOVY
OP Vzdělávání pro konkurenceschopnost
INVESTICE DO ROZVOJE VZDĚLÁVÁNÍ

VÝKRESY ODLITKŮ A VÝKOVKŮ

PŘEDCHOZÍ PROVEDENÍ KLIKY BYLO SVAŘENO Z DÍLŮ, VYROBENÝCH Z NORMALIZOVANÝCH POLOTOVARŮ (PLECHŮ, TYČÍ, TRUBEK …). TATO KLIKA JE VYROBENA Z NENORMALIZOVANÉHO POLOTOVARU – ODLITKU.

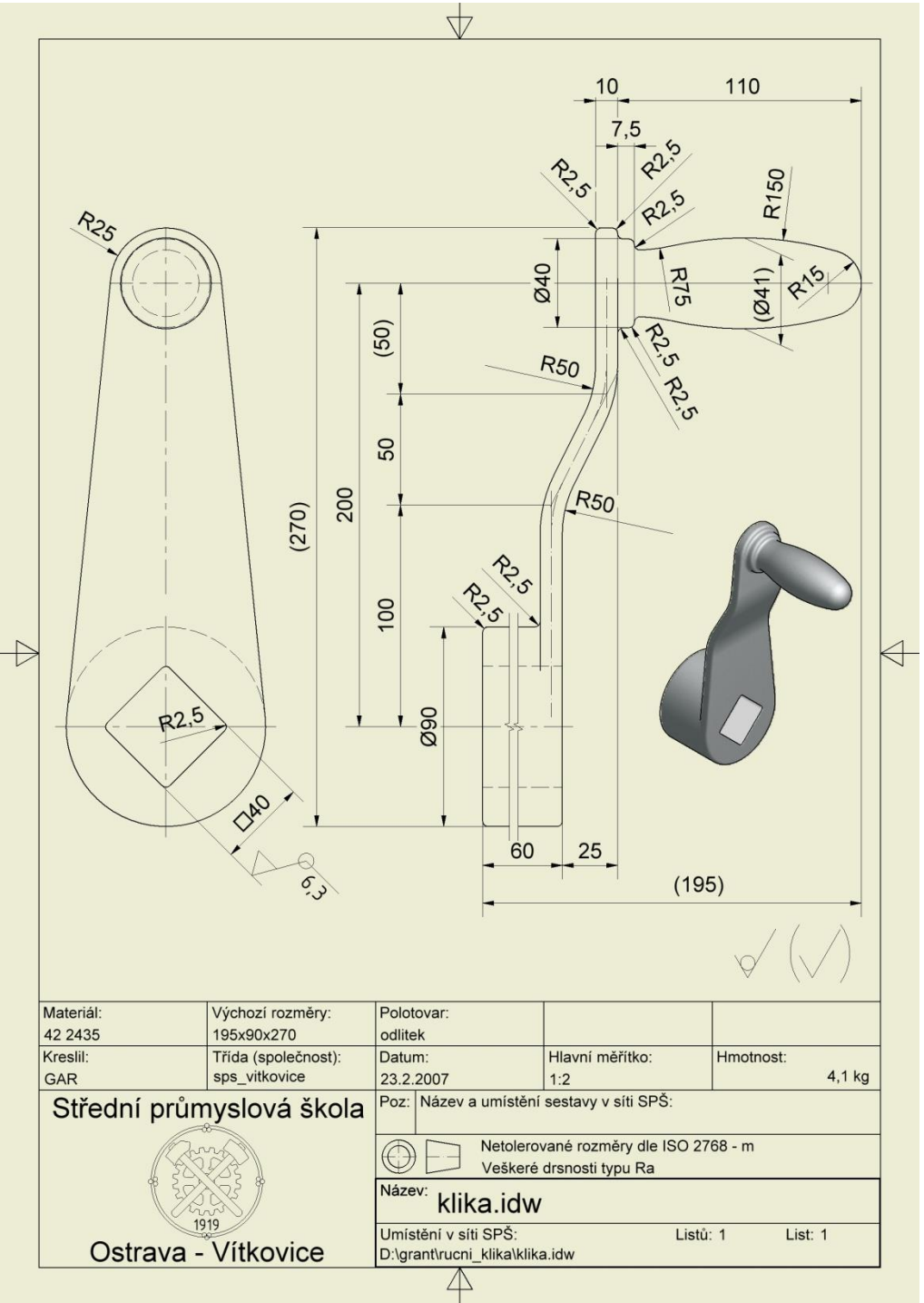

PROTOŽE SE JEDNÁ O VELICE JEDNODUCHÝ VÝROBEK S MINIMEM OBRÁBĚNÍ, POSTAČÍ PRO VÝROBU BĚŽNÝ VÝKRES S UVEDENÍM SLOVA „ODLITEK“ V POPISOVÉM POLI.

V OPAČNÉM PŘÍPADĚ JE NUTNO NAKRESLIT ZVLÁŠŤ VÝKRES ODLITKU , PŘÍPADNĚ MODELU.

VE VÝKRESU ODLITKU BÝVÁ ÚČELNÉ ZAKRESLENÍ OBRYSU HOTOVÉ SOUČÁSTI, A TO ČERCHOVANOU ČAROU SE DVĚMI TEČKAMI.

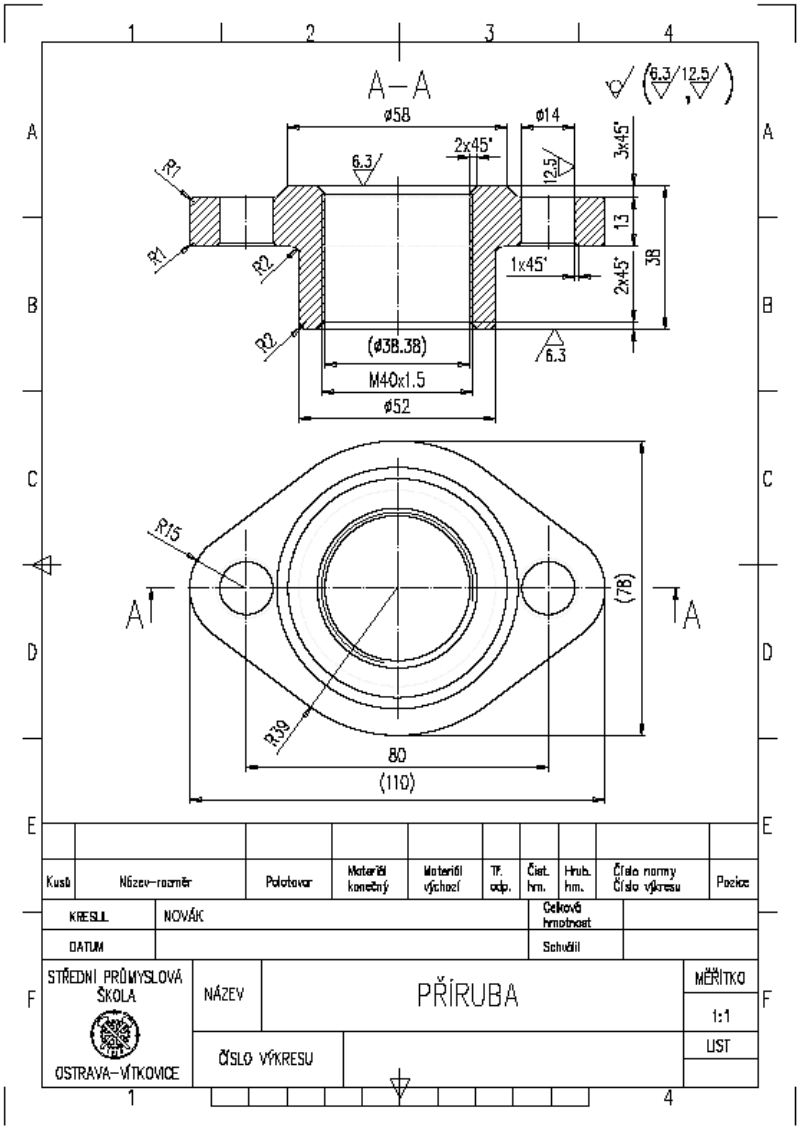

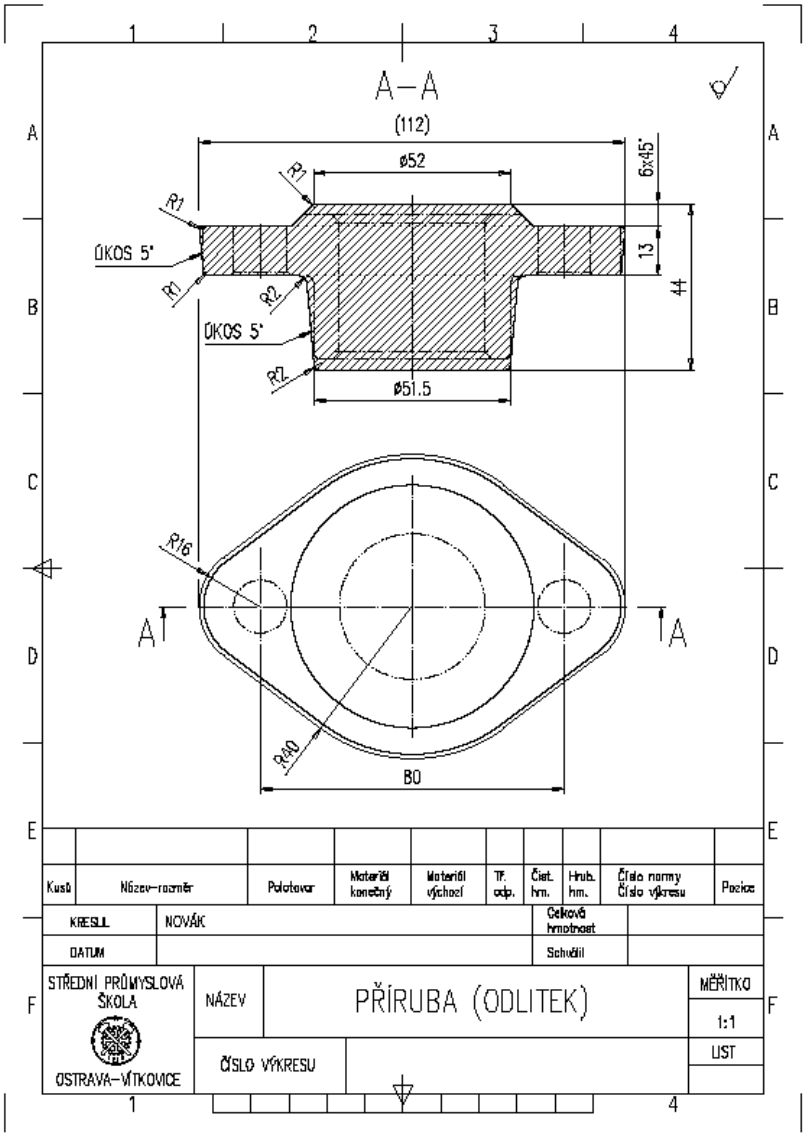

evropský sociální fond v ČR
EVROPSKÁ UNIE
MINISTERSTVO ŠKOLSTVÍ, MLÁDEŽE A TĚLOVÝCHOVY
OP Vzdělávání pro konkurenceschopnost
INVESTICE DO ROZVOJE VZDĚLÁVÁNÍ

VÝKRESY OHÝBANÝCH A LISOVANÝCH SOUČÁSTÍ

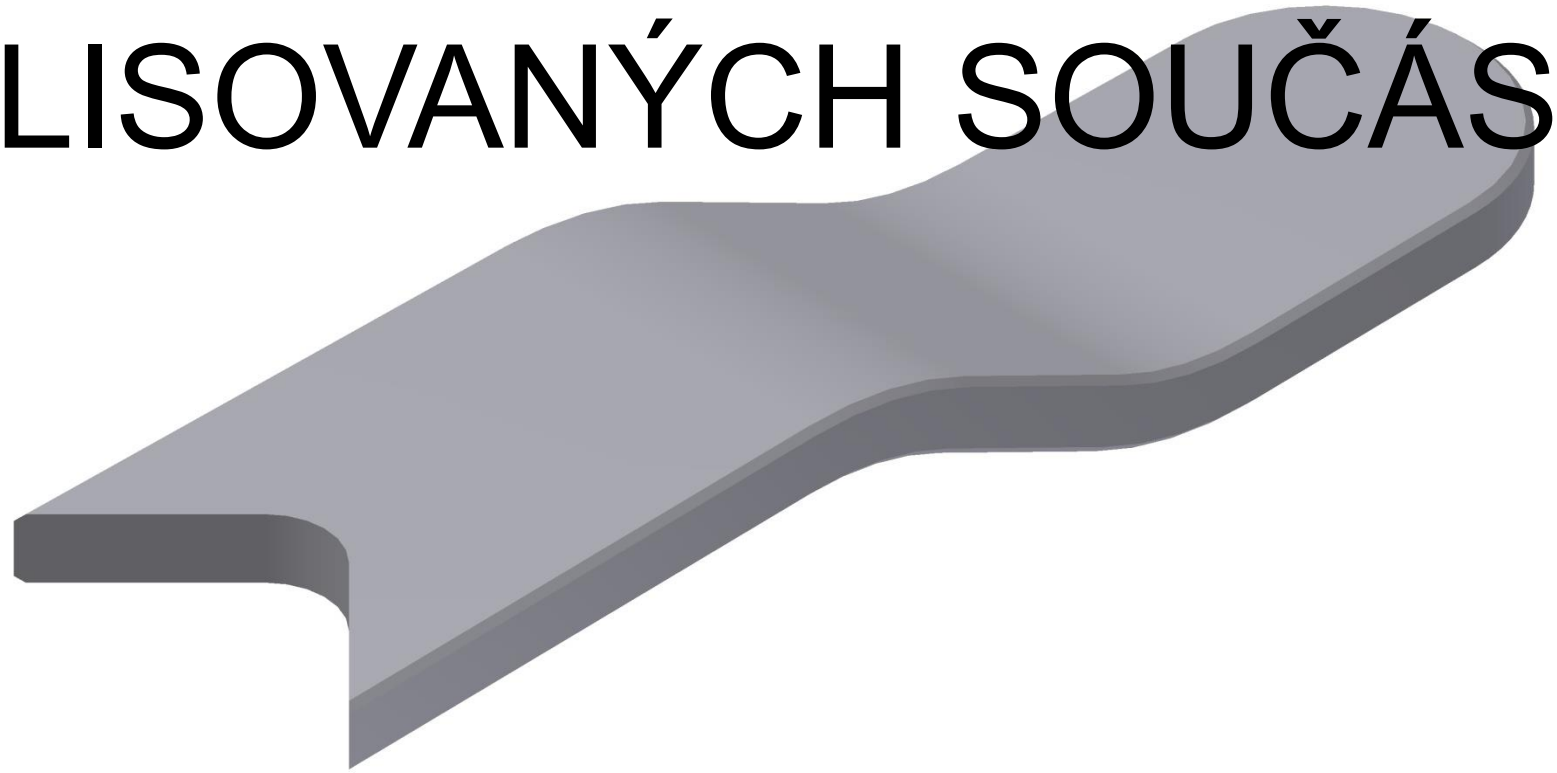

PŘI VÝROBĚ RAMENA SVAŘOVANÉ KLIKY Z PŘEDCHOZÍHO PŘÍKLADU JE POUŽITO OHÝBÁNÍ. TAKOVÉ DÍLY SE KRESLÍ VE FINÁLNÍM TVARU, ALE NA VÝKRESU MUSÍ BÝT I VÝCHOZÍ POLOTOVAR PŘED OHÝBÁNÍM.

ROZVINUTÝ TVAR (1:1)

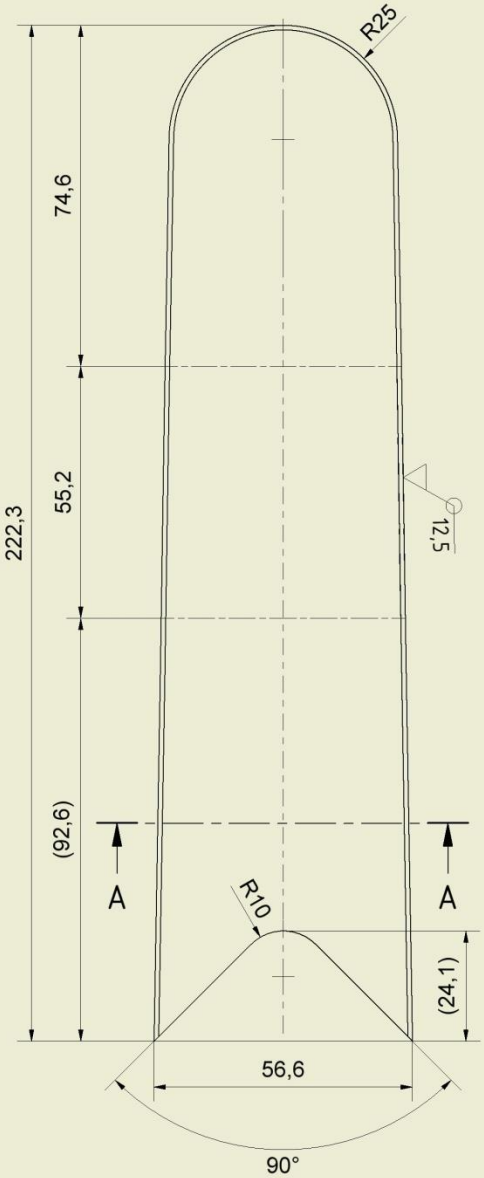

A-A (1 : 1)

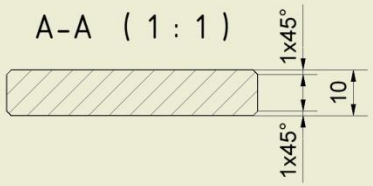

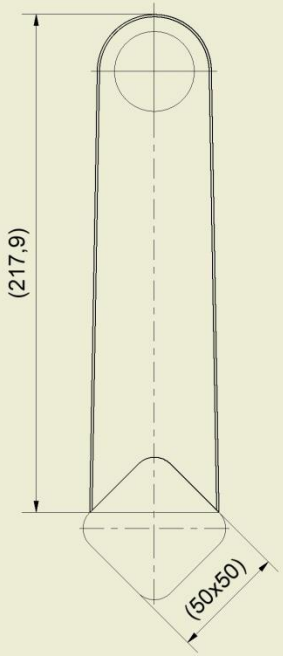

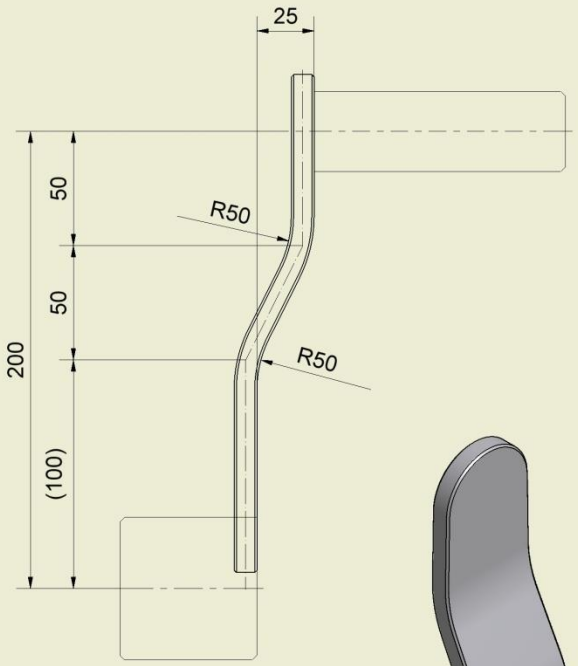

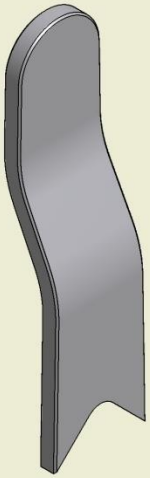

Materiál: 11 373	Výchozí rozměry: P10-56,6x222,3	Polotovar: ČSN 425310		
Kreslil: GAR	Třída (společnost): sps_vitkovice	Datum: 1.3.2007	Hlavní měřítko: 1:2 (1:1)	Hmotnost: 0,84 kg

Střední průmyslová škola

Ostrava - Vítkovice

Poz: 1 | Název a umístění sestavy v síti SPŠ: D:\grant\rucni_klika\klika_svarovana

Netolerované rozměry dle ISO 2768 - m
Veškeré drsnosti typu Ra

Název: rameno.idw

Umístění v síti SPŠ: D:\grant\rucni_klika\klika_svarovana\rameno.idw | Listů: 1 | List: 1